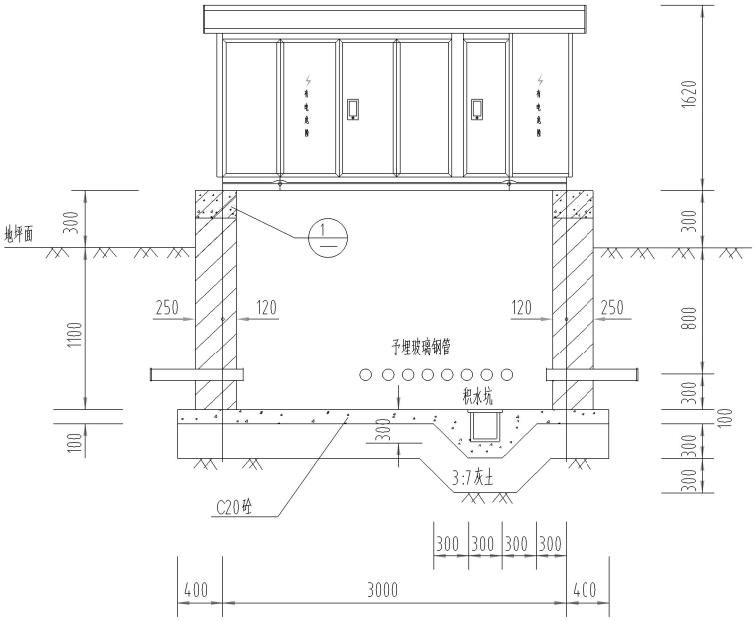
地坪面
300
1100
100
250
120
120
250
1
子埋玻璃钢管
积水坑
300
3:7灰土
C20砼
1620
300
800
300
300
300
100
300 300 300 300
400
3000
400

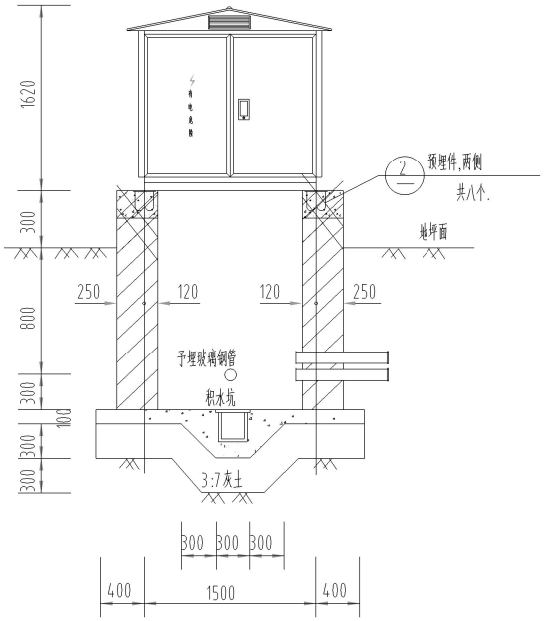
1620
300
800
300
300
300
1000
250
120
120
250
2
预埋件,两侧
共八个.
地坪面
子埋玻璃钢管
积水坑
3:7灰土
300 300 300
400
1500
400

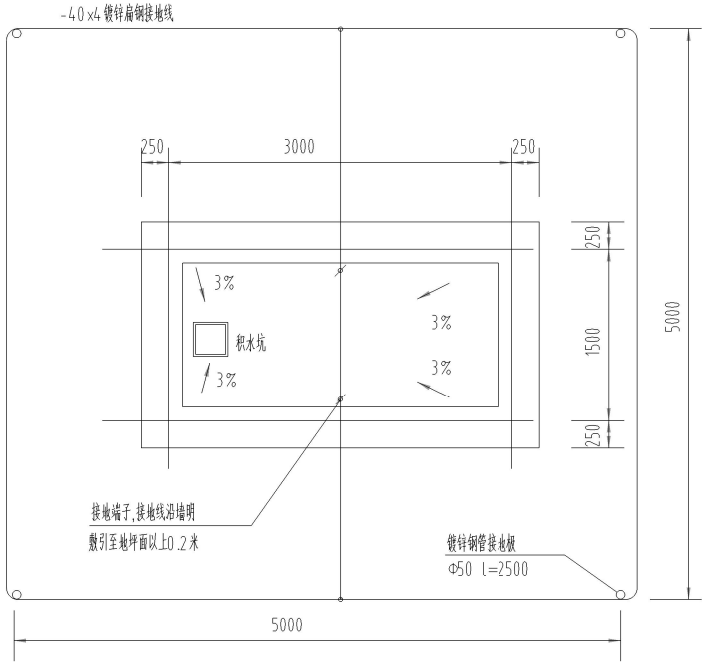
-40x4镀锌扁钢接地线
250
3000
250
3%
积水坑
3%
3%
3%
250
1500
250
5000
接地端子,接地线沿墙明
敷引至地坪面以上0.2米
镀锌钢管接地极
Φ50 l=2500
5000

变电站接地平面 1:50